XLDS1(C)型双电源自动转换开关(分体二段式)

概述

为了用户安装方便，我公司将分体式ATS控制器与开关本体之间改用专用连接插座连接，用户只需将主回路接通，插上连接插座就可以使用，省去了用户接线困难的烦恼。

技术特点

型号		XLDS1-32N			XLDS1-40N			XLDS1-63N			XLDS1-125N		
额定电流 (A)		25,32			40			63			125		
操作电流 (A)		3.5											
额定短时耐受电流 (KA)		5											
使用寿命（次）	机械	8000											
	电气	3000											
极数		2P	3P	4P	2P	3P	4P	2P	3P	4P	2P	3P	4P
重量 (kg)		3.2	3.7	4.2	4	4.5	5.5	4	4.5	5.5	4	4.5	5.5
操作周期（秒/次）		15											

外型安装尺寸

型号	极数	XLDS1-32C	XLDS1-40C	XLDS1-63C	XLDS1-125C
A	2P	173	193		
	3P	195	226		
	4P	227	265		
B	2P	153	175		
	3P	170	205		
	4P	207	240		
E		12	20		
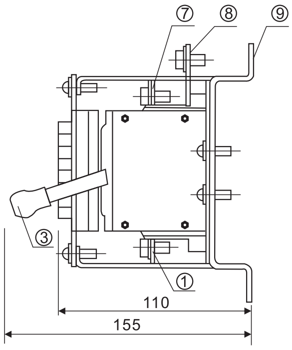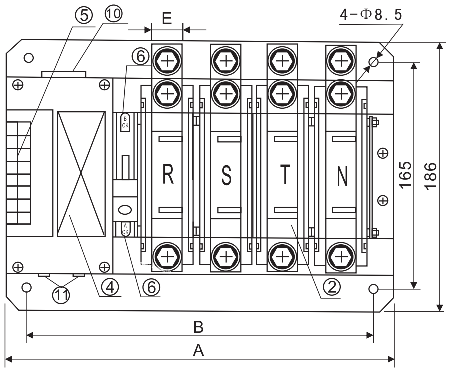
1.负载母线
2.电源模块
3.调试手柄
4.铭牌
5.接线端子
6.电源转换机械指示
7.主电源母线
8.备用电源母线
9.底座
10.控制器连接插座
11.10A熔断器